COLUMBIA FC 530 UF

Fuente de sobremesa para suministrar agua filtrada con ultrafilración, agua fría y caliente.

Conexiones rápidas y de máxima seguridad

Facilidad de acceso y mantenimiento

Sistema de seguridad para el agua caliente

Filtros exclusivos Máxima seguridad e higiene

Características

- Peso: 12 kg.
- Capacidad acumulación total: 3 litros.
- Sistema de refrigeración: Bomba calor, enfriamiento depósito.
- Control de temperatura: Regulable de 4°C a 13°C.
- Regulación de presión: Incluido.
- Alimentación eléctrica: 220-240 VAC.
- Potencia de calentamiento: 420 W.

Ambiente Fría Caliente

Medidas

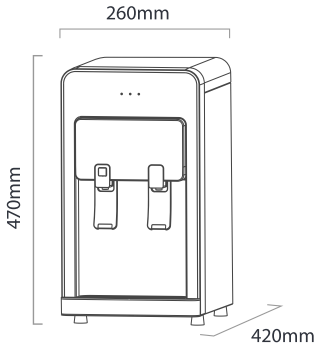

Altura botellas: 200mm

AGUA ULTRAFILTRADA · EMPRESA COMPROMETIDA CON LA REDUCCIÓN DE LA HUELLA DE CARBONO · aua pure water · $-CO_2$

www.auaespaña.com

Máxima calidad en agua ultrafiltrada y ósmosis

aua pure water

+sostenible